Mannschaftsanhänger Veseko

Nettopreise
Anhänger-Center
Räterschen

MOBI 3200

MOBI 4211

Grundmodell MOBI, inkl. Einrichtung

Hochlader mit Räder unter Brücke, Chassis verschweisst und feuerverzinkt, V-Deichsel, wartungsfreie Gummifederachsen, Auflaufbremsen mit Rückfahrautomatik. 12 Volt Beleuchtung mit 13-poligem Stecker, Stützrad, Radkeile.
Aufbau aus Thermo- Blechsandwichplatten 50mm, Boden 60mm. Dach Sandwich GFK.
Eingangstüre rechts, abschliessbar, Treppe zum Einhängen, Drehkippfenster aus Kunststoff mit Aussendeckel, 90x90cm, 4 Ausdrehstützen.
Kunststoffbelag auf Boden, Elektroheizung 2000W (Modell 2400 mit 500 W Heizung), 2 LED-Lampen, 6 Steckdosen 230V, Kühlschrank 122 Liter mit Gefrierfach, Filterkaffemaschine, Sicherungskasten. Arbeitstisch, Stühle, Kleiderhaken, Ablage für Ordner, Notiztafel 40x60cm. Je nach Grösse und Einrichtung verändert sich die Grösse vom Arbeitstisch und Anzahl Stühle.

Sitzbank mit Stauraum an Stelle Tische/Stühle möglich, Preis auf Anfrage

Modell 2400 als Tieflader mit Räder neben dem Aufbau, Eingangstüre in Stirnwand, 4 Rohrschiebestützen, Heizung 500 W

Modell	Gesamtgewicht kg	Nutzlast	Innenmasse L x B x H	Tisch-grösse	Stühle	Haken	LED-Lampen	Preis inkl. MWST
2400 Tieflader	1300	380	248 x 187 x 212	60x120	4	4	1	9250.00
3200	1350	480	313 x 217 x 212	80x160	6	6	2	9490.00
3200	1600	710	313 x 217 x 212	80x160	6	6	2	9990.00
4200	1350	270	414 x 217 x 212	80x270	10	10	2	10580.00
4200	1600	490	414 x 217 x 212	80x270	10	10	2	11080.00
4200	2700	1200	414 x 217 x 212	80x270	10	10	2	11330.00
5600	2700	1340	549 x 229 x 212	80x390	14	14	3	12920.00
6600	2700	1140	649 x 229 x 212	80x210/2 Stk.	16	16	3	13940.00

Grundmodell MOBI, ohne Einrichtung

Kunststoffbelag, Sicherungskasten, LED-Lampen, Steckdosen. Keine Geräte und Mobiliare.

Modell	Gesamtgewicht kg	Nutzlast	Innenmasse L x B x H	Tisch-grösse	Stühle	Haken	LED-Lampen	Preis inkl. MWST
3200	1350	530	313 x 217 x 212	0	0	0	2	9450.00
3200	1600	760	313 x 217 x 212	0	0		2	9920.00
4200	1350	320	414 x 217 x 212	0	0	0	2	10490.00
4200	1600	550	414 x 217 x 212	0	0	0	2	10960.00
5600	2700	1430	549 x 229 x 212	0	0	0	3	12800.00

Grundmodell, zusätzlich mit Werkzeugabteil

Werkzeugabteil auf ganzer Breite mit separater Türe und Einhängetreppe , LED-Lampe, Lichtschalter mit Steckdosen, **ohne Tablare**. Innenlänge ca. 110cm, Pausenraum ca. 3m, kann nach Wunsch auf andere Länge angepasst werden.

Modell	Gesamtgewicht kg	Nutzlast	Innenmasse L x B x H	Tisch-grösse	Stühle	Haken	LED-Lampen	Preis inkl. MWST
3200 W	1350	400	313x217x212	80x110	4	4	1 + 1	11990.00
3200 W	1600	630	313x217x212	80x110	4	4	1 + 1	12440.00
4200 W	1350	180	414x217x212	80x190	8	8	1 + 1	13030.00
4200 W	1600	410	414x217x212	80x190	8	8	1 + 1	13580.00
5600 W	2700	1350	549x229x212	80x240	10	10	2 + 1	16440.00

1 Stk. Tablar mit Rand auf ganze Breite, maximal 5 Tablare in der Höhe 180.00

Grundmodell, zusätzlich mit chemischer Toilette ca. 1,1 x 1,2m

WC-Abteil mit Türe auf Deichselseite, Tritt auf Deichsel, Elektroheizung 500W, LED-Lampe, Spiegel, WC-Papierhalter, Waschbecken mit Fusspumpe. Chemische Toilette mit Becken 320 Liter, Tankentlüftung.

Modell	Gesamtgewicht kg	Nutzlast	Innenmasse L x B x H	Tisch-grösse	Stühle	Haken	LED-Lampen	Preis inkl. MWST
3201	1300	350	313x217x212	80x110	4	5	2	10980.00
3201	1600	580	313x217x212	80x110	4	5	2	11480.00
4201	1300	160	414x217x212	80x210	8	9	2	12130.00
4201	1600	390	414x217x212	80x210	8	9	2	12630.00
5601	2700	1210	549x229x212	80x340	12	13	3	14370.00
6601	2700	1040	649x229x212	80x450	16	20	4	15080.00

Grundmodell, zusätzlich mit chemischer Toilette ca. 1,1 x 1,2m und Werkzeugabteil mit Tablare

WC-Abteil mit Türe auf Deichselseite, Tritt auf Deichsel, Elektroheizung 500W, LED-Lampe, Spiegel, WC-Papierhalter, Waschbecken mit Fusspumpe. Chemische Toilette mit Becken 320 Liter, Tankentlüftung. Zusätzlich Werkzeugabteil ca. 80x100cm mit Aussentüre, abschliessbar. 4 Tablare ca. 100x40cm, LED-Lampe mit Lichtschalter.

Modell	Gesamtgewicht kg	Nutzlast	Innenmasse L x B x H	Tisch-grösse	Stühle	Haken	LED-Lampen	Preis inkl. MWST
3211	1350	290	313x217x212	80x110	4	5	3	11490.00
3211	1600	520	313x217x212	80x110	4	5	3	11990.00
4211	1350	160	414x217x212	80x210	8	9	3	12560.00
4211	1600	390	414x217x212	80x210	8	9	3	13060.00
5611	2700	1190	549x229x212	80x340	12	13	4	14920.00
6611	2700	380	649x229x212	80x390	18	14	5	15690.00

Grundmodell, zusätzlich Toilette mit Wasserspülung und Werkzeugabteil mit Tablare

WC-Abteil mit Türe auf Deichselseite, Elektroheizung 500W, Spiegel, WC-Papierhalter, Kunststoff-Waschbecken mit Kalt- und Warmwasser, Boiler 30 Liter. 25m Wasserschlauch 3/4" für Frischwasser, WC mit **"Zerhacker" (verkleinert die Fäkalien)**, Abfluss durch 25m Abwasserschlauch mit 1" Grösse.

Modell	Gesamtgewicht kg	Nutzlast	Innenmasse L x B x H	Tisch-grösse	Stühle	Haken	LED-Lampen	Preis inkl. MWST
3212	1350	260	313x217x212	80x110	4	5	3	11780.00
3212	1600	490	313x217x212	80x110	4	5	3	12280.00
4212	1350	130	414x217x212	80x210	8	9	3	12820.00
4212	1600	360	414x217x212	80x210	8	9	3	13320.00
5612	2700	1150	549x217x212	80x340	12	13	4	15100.00
6612	2700	1070	649x229x212	80x395	14	18	5	15950.00

Mannschaftswagen mit WC, Dusche, Küche, Betten

Modell	Gesamtgewicht kg	Nutzlast	Innenmasse L x B x H	Tisch-grösse	Stühle	Schrank	LED-Lampen	Preis inkl. MWST
5644	2700	770	549x229x212	80x110	4	4	3	21730.00
7344	2700	310	728x237x212	80x120	4	4	4	23650.00

5644: **Schlafkammern** mit 1 Doppelbett (ohne Matratzen/Wäsche), 2 Doppelkleiderschrank 50x50x175cm, je 1 LED-Lampe mit Schalter und Steckdose, je 1 Fenster 70x90cm, je 1 Heizung 500 Watt. **Pausenraum** mit Tisch 80x110cm, 1 Sitzbank mit Truhe, 2 Stühle, 4 Kleiderhaken, 1 LED-Lampe, 1 Fenster 90x90cm, Heizung 2000 Watt, Küche mit Elektroherd und Backofen, Kühlschrank, Spülbecken, diverse Ober- und Unterschränke. **Toilette:** WC mit "Zerhacker" (verkleinert die Fäkalien), Abfluss durch 25m Abwasserschlauch mit 1" Grösse. Dusche mit 30 Liter-Boiler, Waschbecken, Spiegel, Papierhalter. Dachventilation mit Lüfter, 500 Watt-Heizung, 1 LED-Lampe, Steckdosen.
7344: **2 Schlafkammern** mit je 1 Doppelbett (ohne Matratzen/Wäsche), je 1 Doppelkleiderschrank 50x50x175cm, je 1 LED-Lampe mit Schalter und Steckdose, je 1 Fenster 70x90cm, je 1 Heizung 500 Watt, 2 Kleiderhaken. **Pausenraum** mit Tisch 80x120cm, 4 Stühle, 1 LED-Lampe, 1 Fenster 90x90cm, Heizung 2000 Watt. Küche mit Elektroherd und Backofen, Kühlschrank, Spülbecken, diverse Ober- und Unterschränke. Toilette: WC mit "Zerhacker" (verkleinert die Fäkalien), Abfluss durch 25m Abwasserschlauch mit 1" Grösse. Dusche mit 30 Liter-Boiler, Waschbecken, Spiegel, Papierhalter. Dachventilation mit Lüfter, 500 Watt-Heizung, 1 LED-Lampe, Steckdosen.

Modell	Gesamtgewicht kg	Nutzlast	Innenmasse L x B x H	Tisch-grösse	Stühle	Schrank	LED-Lampen	Preis inkl. MWST
8344	2700	120	813x237x212					26260.00

Grundmodell MOBI. 1 Eingangstüre, Raumunterteilungen mit 2 Türen für 2 Schlafplätze, 1 Türe für Sanitärraum. WC mit "Zerhacker" (verkleinert die Fäkalien), Abfluss durch 25m Abwasserschlauch mit 1" Grösse, Dusche mit 30 Liter-Boiler, Waschbecken, Spiegel, Papierhalter. Dachventilation mit Lüfter, 500 Watt-Heizung, 1 LED-Lampe, Steckdosen.

2 Schlafkammern mit je 1 Doppelbett (ohne Matratzen/Wäsche), je 1 Doppelkleiderschrank 50x50x175cm, je 1 LED-Lampe mit Schalter und Steckdose, je 1 Fenster 70x90cm, je 1 Heizung 2000 Watt, 4 Kleiderhaken. Pausenraum mit Tisch 80x150cm, Sitzbank, 4 Kleiderhaken, 1 LED-Lampe, 1 Fenster 90x90cm, Heizung 2000 Watt. Küche mit Elektroherd und Backofen, Kühlschrank, Spülbecken, diverse Ober- und Unterschränke.

Mannschaftswagen mit WC, Dusche

Modell	Gesamtgewicht kg	Nutzlast	Innenmasse L x B x H	Tisch-grösse	Stühle	Schrank	LED-Lampen	Preis inkl. MWST
5624	2700	910	549x229x212	80x185	8	8	4	19710
7322	2700	850	728x237x212	80x260	6	6	2	20250.00

Grundausrüstung wie MOBI. 2 Räume mit 2 Türen, Umkleide- und WC-Raum mit Wassertoilette mit "Zerhacker" (verkleinert die Fäkalien), Abfluss durch 25m Abwasserschlauch mit 1" Grösse. Waschbecken, Spiegel, Papierhalter, Dusche mit 30 Liter Boiler. Doppelkleiderschränke 50x50x175cm, Trockenschrank, Kühl- Gefrierschrank. Dachventilation- mit Lüfter, 500 Watt-Heizung, 2 LED-Lampen, Steckdosen.
Pausenraum mit Tisch 80x260cm, 8 Stühle, 8 Kleiderhaken, 2 LED-Lampen, Ordnerablage, Notiztafel 40x60cm, 2000 Watt-Heizung, Steckdosen, Drehkippfenster aus Kunststoff mit Aussendeckel 90x90cm.

Mannschaftswagen mit WC, Kleiderschränke

Modell	Gesamtgewicht kg	Nutzlast	Innenmasse L x B x H	Tisch-grösse	Stühle	Schrank	LED-Lampen	Preis inkl. MWST
7324	2700	900	728x237x212	80x333	12	12		21290.00

Grundausrüstung wie MOBI. 2 Räume mit 3 Türen, Umkleide- und WC-Raum, WC mit "Zerhacker" (verkleinert die Fäkalien), Abfluss durch 25m Abwasserschlauch mit 1" Grösse.Waschbecken, Spiegel, Papierhalter. 6 Doppelkleiderschränke 50x50x175cm, Kühlschrank. Dachventilation- mit Lüfter, 500 Watt-Heizung, 2 LED-Lampen, Steckdosen.

Pausenraum mit Tisch, 12 Stühle, 12 Kleiderhaken, 2 LED-Lampen, 2000 Watt-Heizung, Steckdosen, Drehkippfenster aus Kunststoff mit Aussendeckel 90x90cm.

Zubehör:

Werkzeugabteil 110cm Länge, 217cm Breite mit separater Eingangstüre, ohne Einrichtung über Anhängerbreite (217cm), Lampe mit Schalter und Steckdose, Einstieg	2590.00
Werkzeugabteil 110cm Länge, 217cm Breite mit separater Eingangstüre, inklusive 3 Tablare über Anhängerbreite (217cm), Lampe mit Schalter und Steckdose, Einstieg	2850.00
Trennwand	1660.00
Zusätzliche Eingangstüre	990.00
Verzinkte Treppe zu Eingangstüre	390.00
Mobi-Treppe, lose, ohne Einhängeprofil	320.00
Fenster 90 x 90cm mit Klappdeckel	610.00
Fenster 90 x 90cm mit Fensterladen	770.00
Fenster 90 x 90cm mit Elektrorollo, aussen	1190.00
Aufpeis für Elektrorollo aussen an Stelle Klappdeckel	610.00
Trittblech/Podest auf Deichsel	250.00
Innenbeleuchtung zusätzlich	310.00
Dachluke / Ausstellfenster	430.00
Sitzbank an Stelle 2 -3 Stühle, 2 Bänke mit Klappdeckel für Stauraum	980.00
Sitzbank an Stelle 4 Stühle, 2 Bänke mit Klappdeckel für Stauraum	1220.00
1 Paar Drehkurbelstützen	320.00
zusätzliche Elektroheizung (Elektroinstallation muss vorhanden sein)	490.00
Aufpreis schweizer Steckdose an Stelle EU-Steckdose	80.00
Aufpreis für zusätzliche schweizer Steckdose	120.00
Anhängerbeschriftung	auf Anfrage
Ersatzradhalter unter Brücke montiert	175.00
Ersatzradhalter an Stirnwand montiert	155.00
Ersatzrad lose	165.00
Gewichtsauflastung von 1300kg auf 1600kg	550.00
Gewichtsauflastung von 1300kg auf 1750 / 1800kg	1150.00

Tisch 80 x 160cm mit 6 Stühle, Linoleumboden

Kühlschrank in Ecke mit Steckdosen, Kleiderhaken

LED-Lampe

Elektroheizung unter Tisch

Sicherungskasten rechts neben Türe

Treppe zum Einhängen

Ordnerablage über Fenster

Ausdrehkurbelstütze, Steckdose

Türverschluss, Abschliessbar

Steckbrett 40 x 60cm

Fenster mit Deckel verschlossen

Chemische Toilette und Werkzeugabteil

Mobi 5600 mit leerem Werkzeugbteil, Länge 1m.

Mobi 4200, Pausenraum, Werkzeugabteil, WC

Mobi 2400

Sitzbankg mit Stauraum

Werkzeugabteil, WC mit Wasserspühlung, Boiler, Zerhacker

Mobi 3212 mit Wassertoillette (Zerhacker), Werkzeugabteil

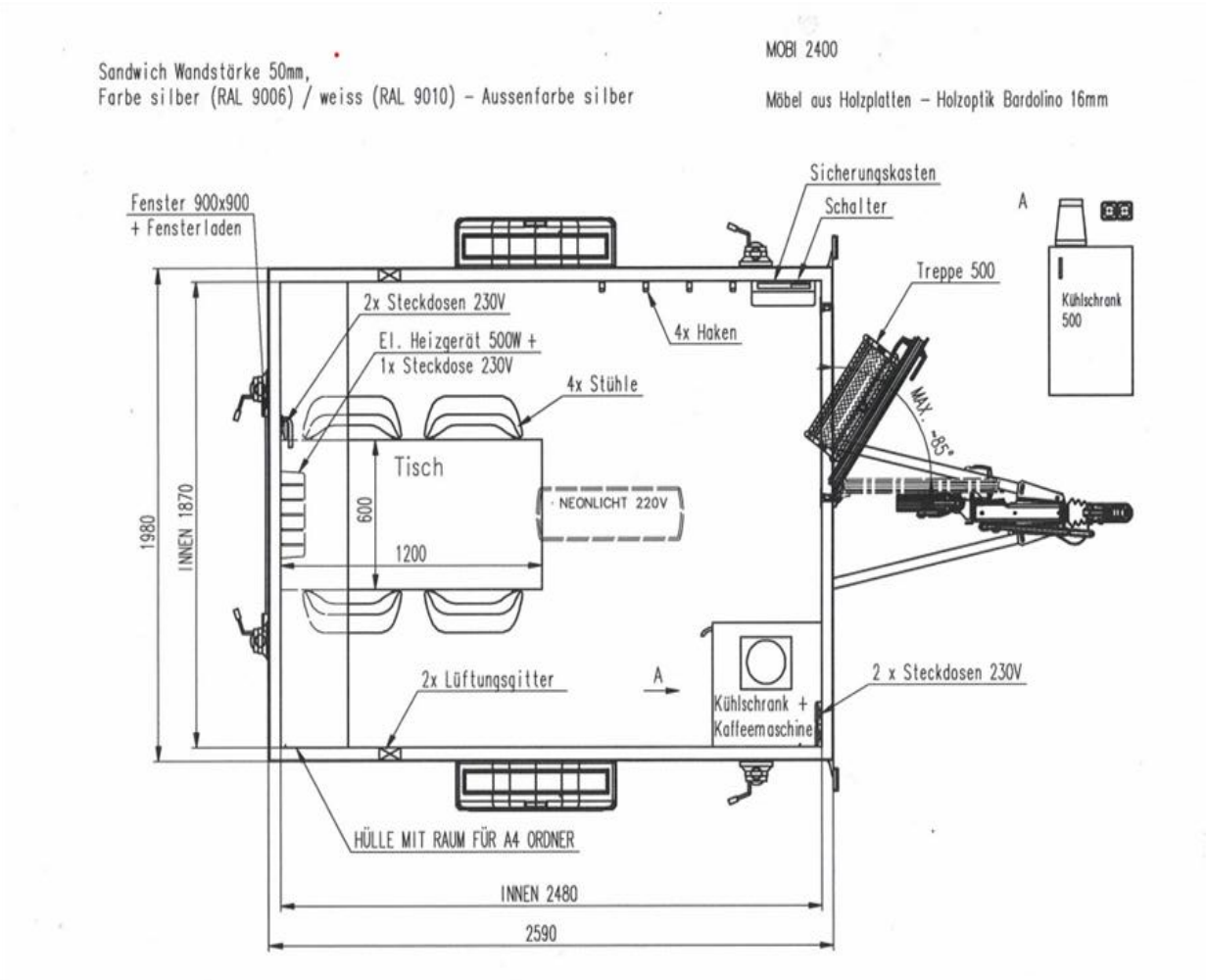

Mobi 2400 Grundmodell

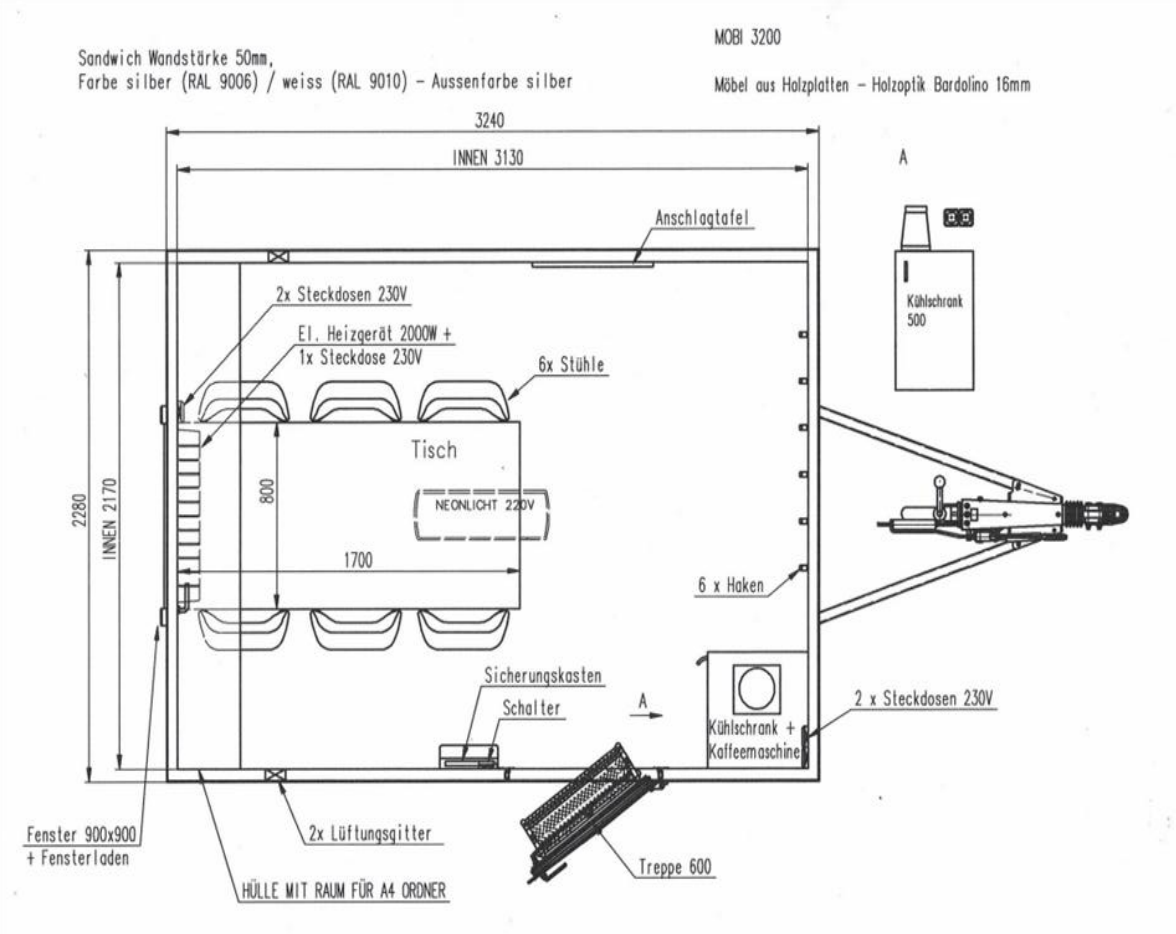

Mobi 3200 Grundmodell

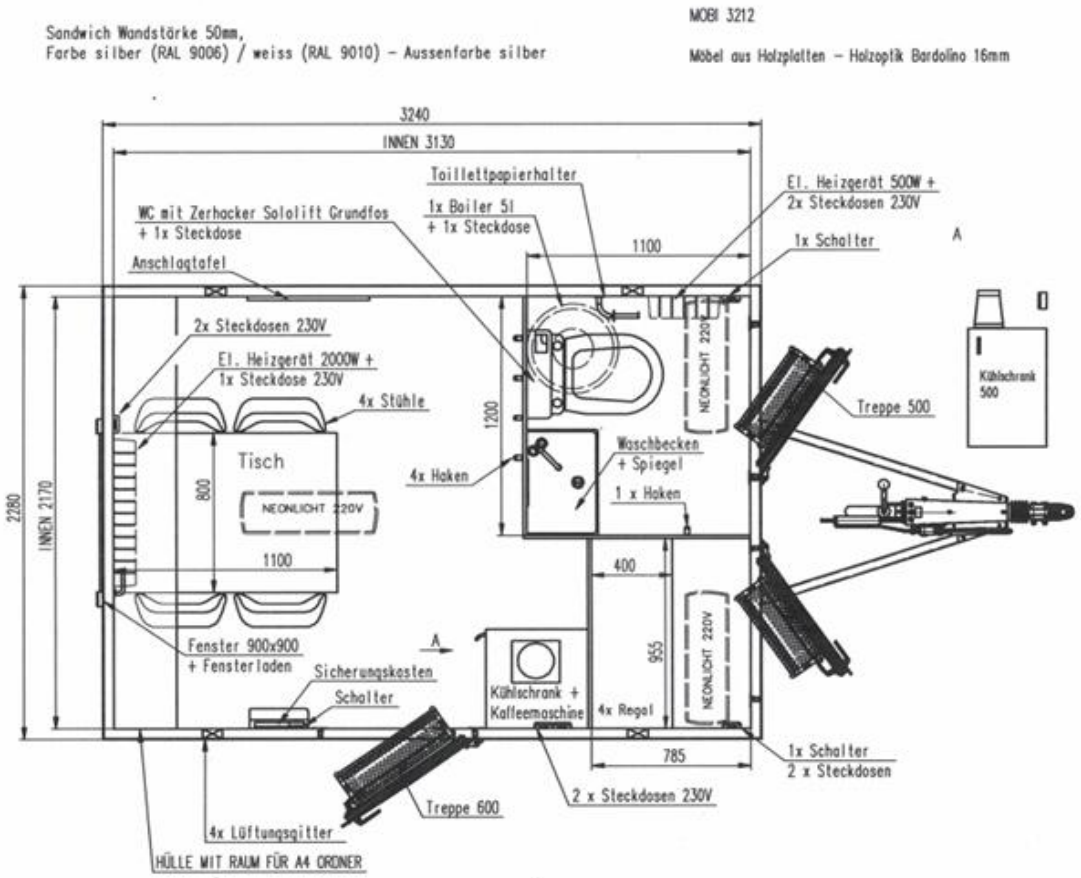

Mobi 3212, 4 Plätze, Wassertoilette, Werkzeugraum

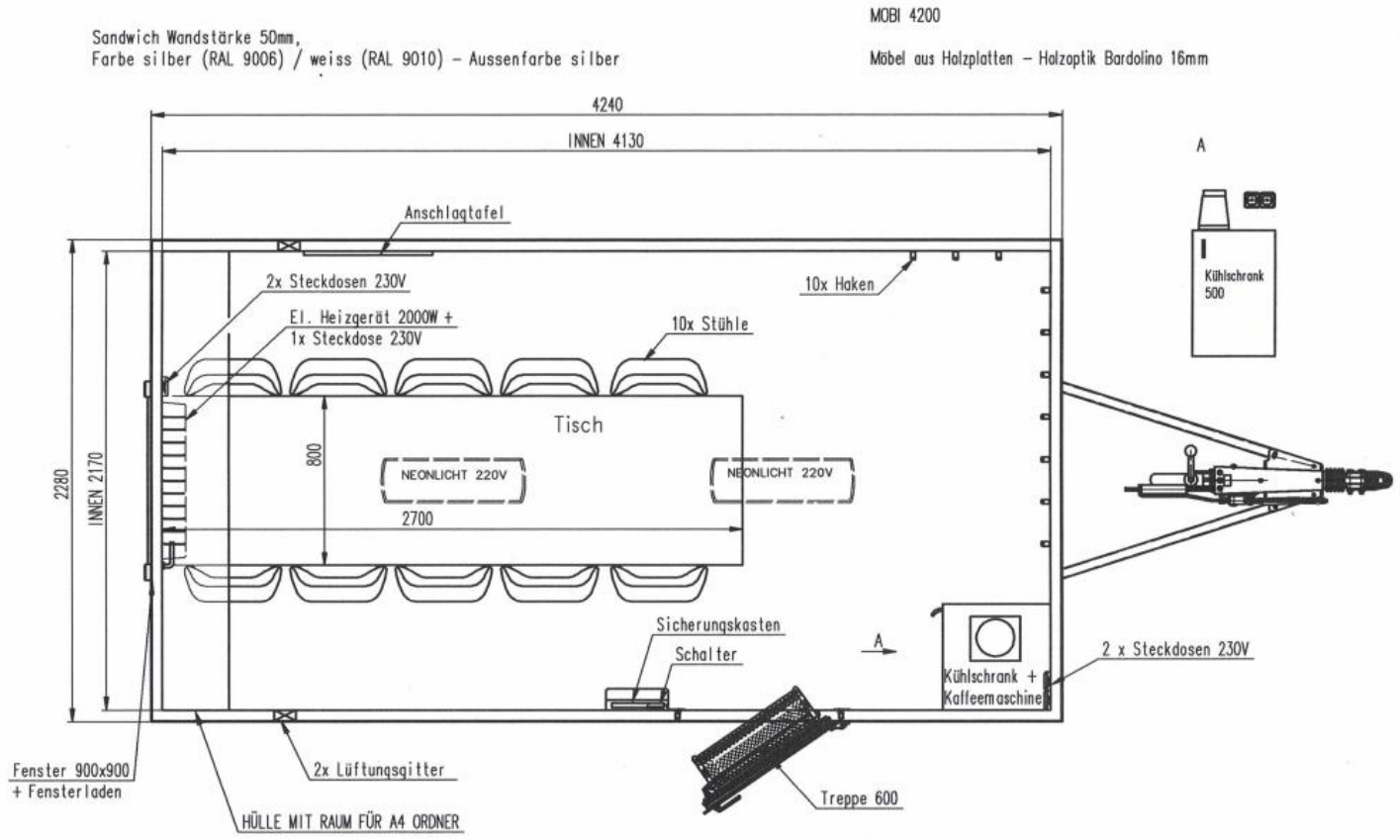

Mobi 4200 Grundmodell

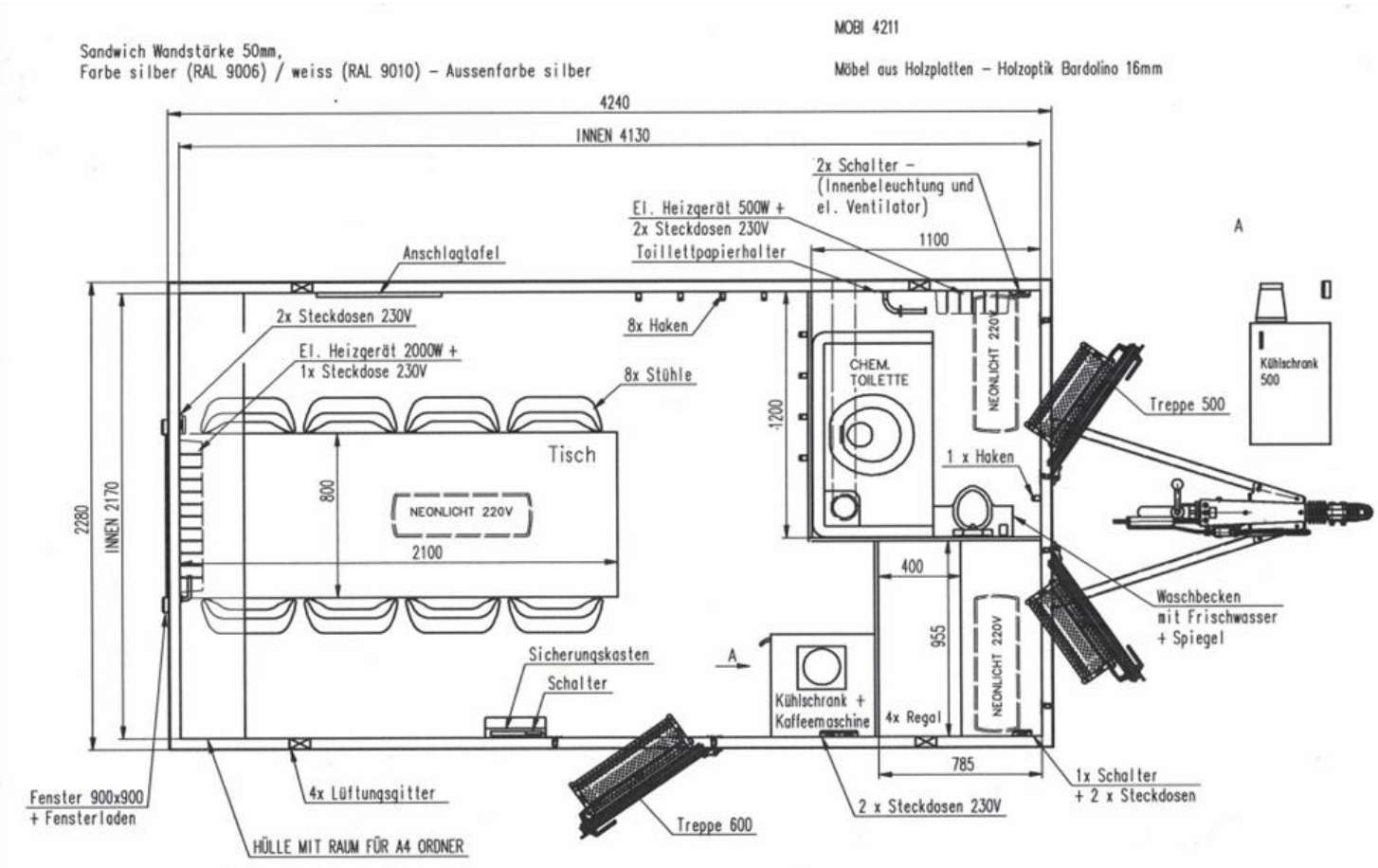

Mobi 4211, 8 Plätze, Chemische Toilette, Werkzeugraum

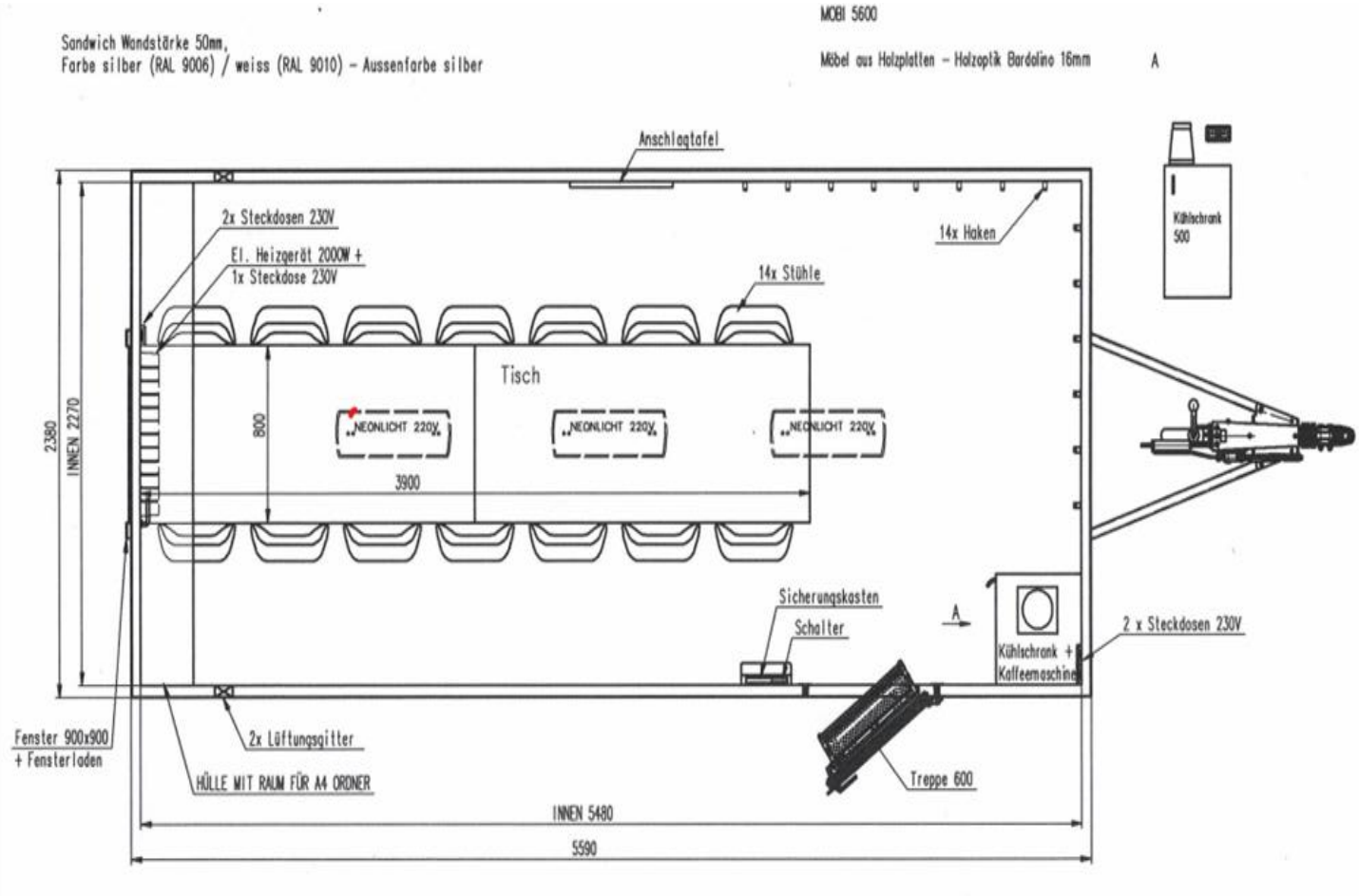

Mobi 5600 Grundmodell

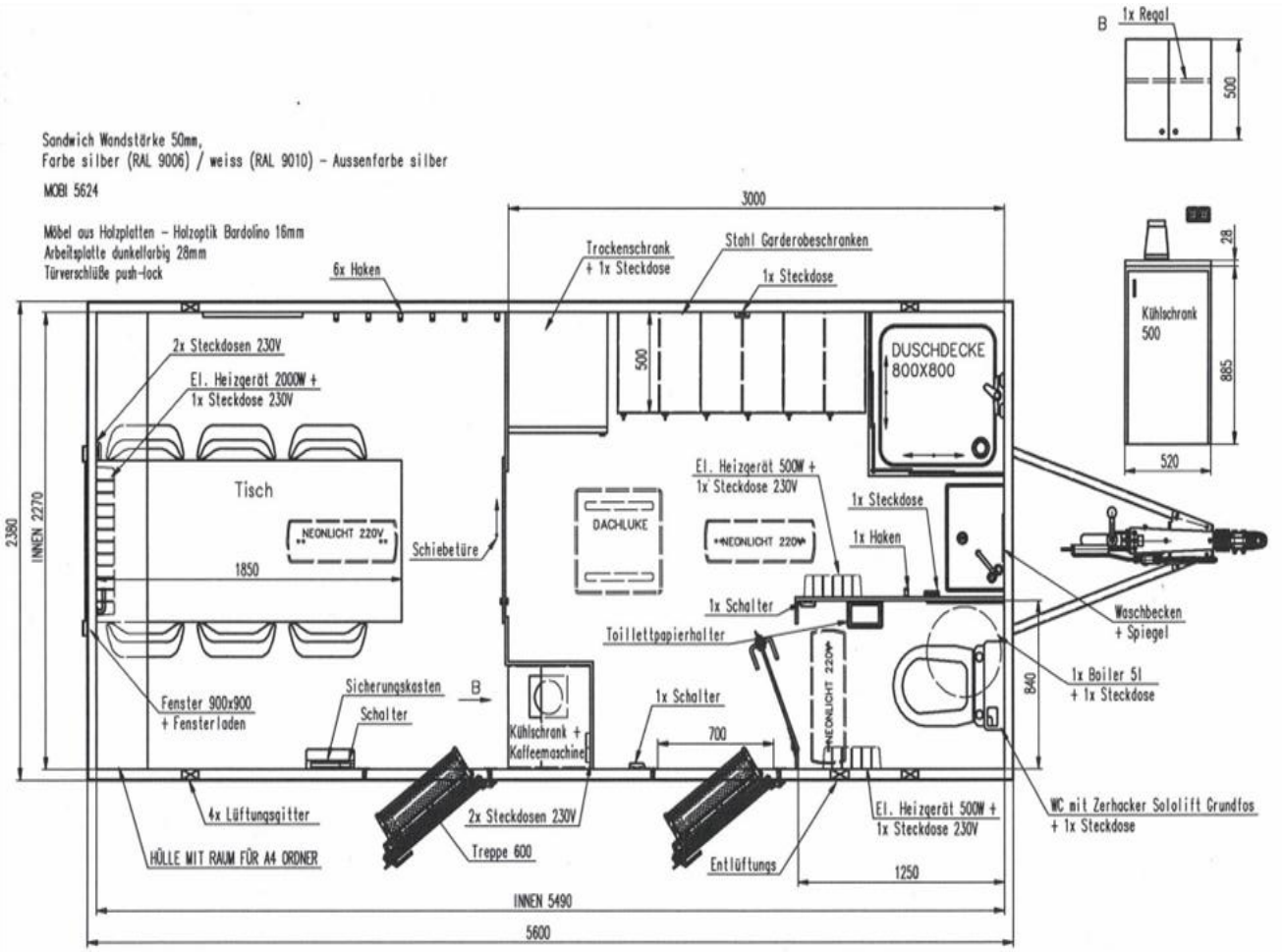

Mobi 5624, 6 Plätze, Wassertoilette, Dusche, Garderobe

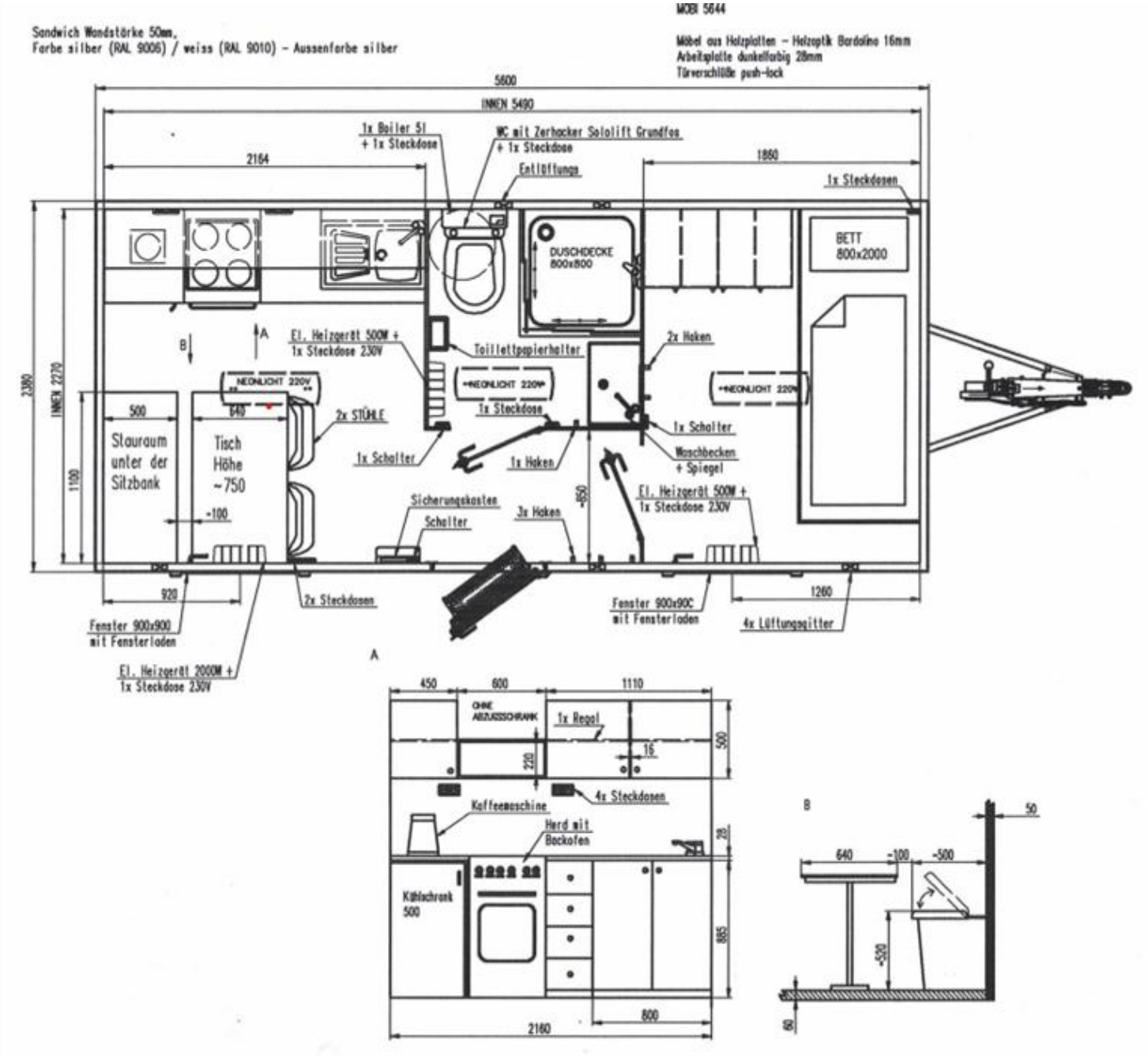

Mobi 5644, 2 Plätze, Doppelbett, Wassertoilette, Dusche, Küche, Garderobe

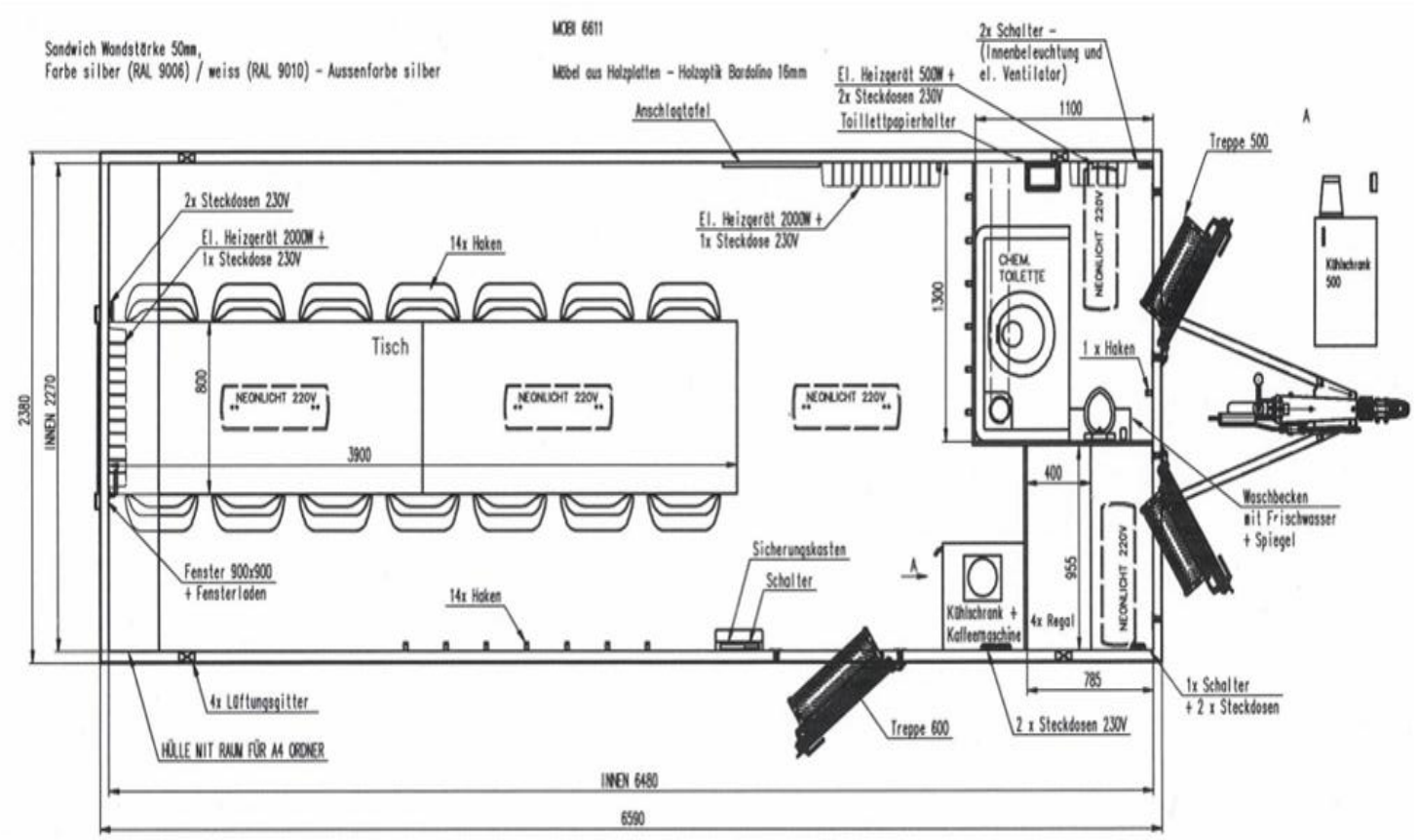

Mobi 6611, 14 Plätze, Chemische Toilette, Werkzeugraum

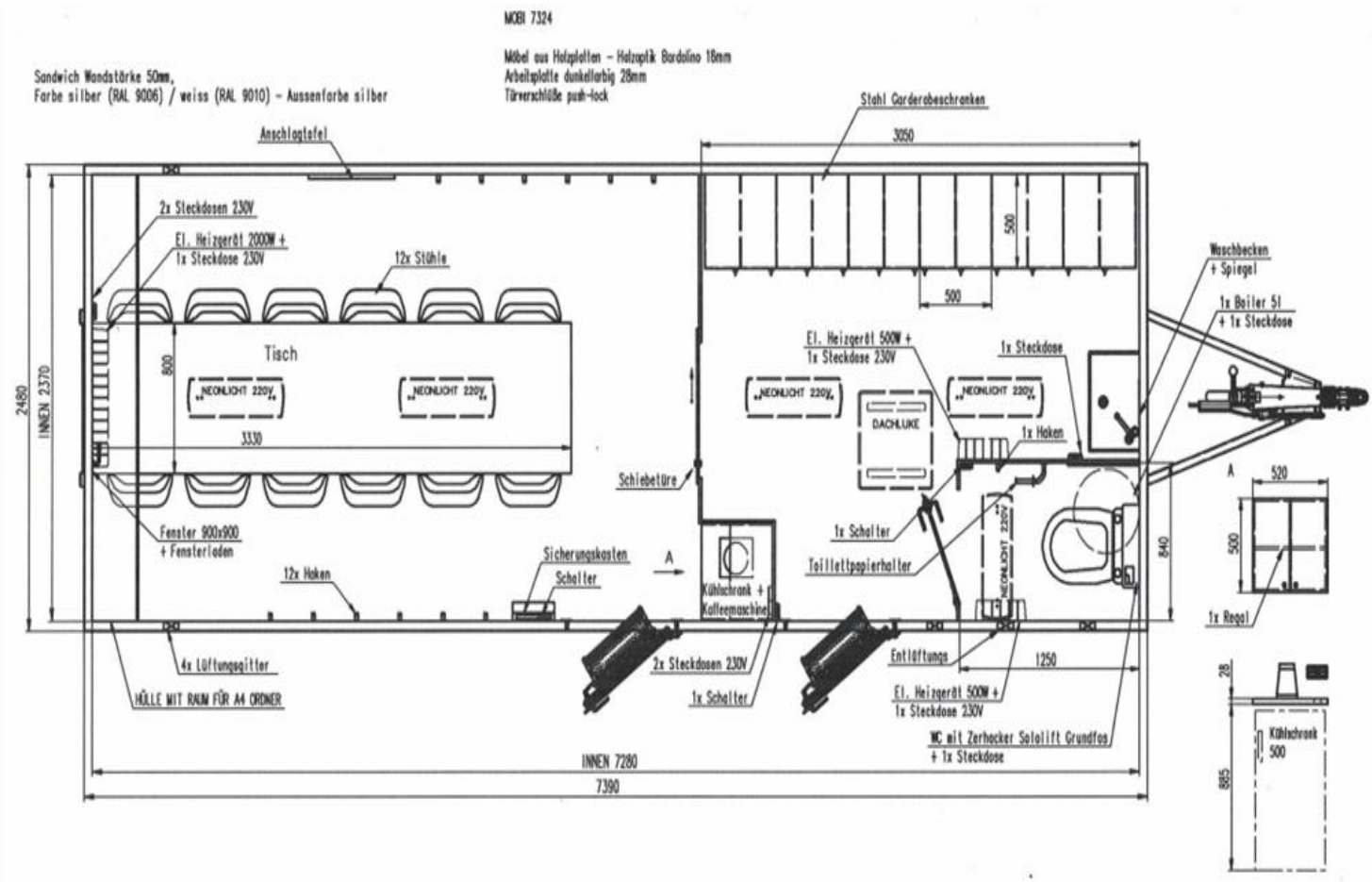

Mobi 7324, 12 Plätze, Wassertoilette, Garderobe